UNICEL ARCHITECTURAL | Définir l'espace de vie

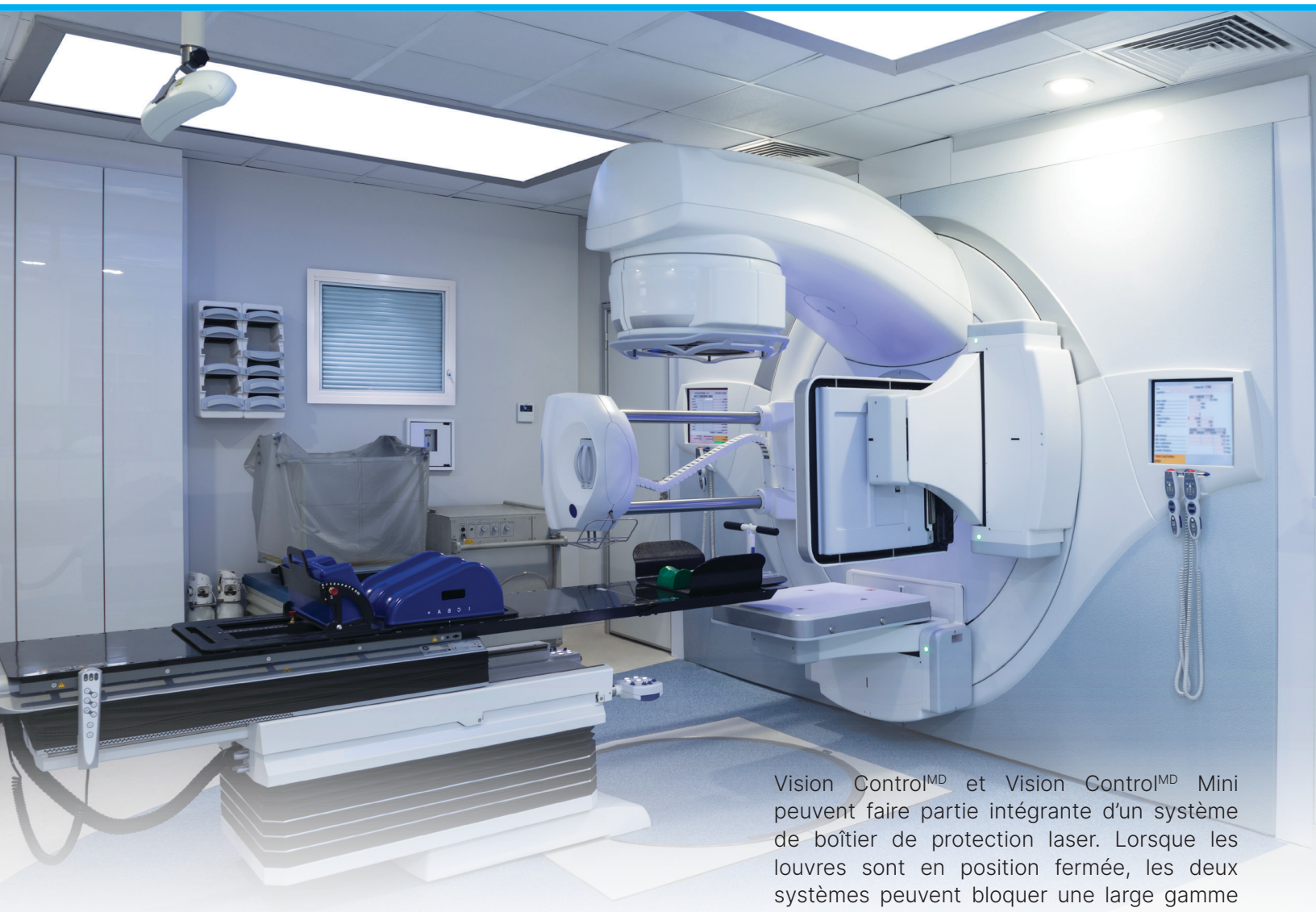

Vision Control[MD] et Vision Control[MD] Mini peuvent faire partie intégrante d'un système de boîtier de protection laser. Lorsque les louvres sont en position fermée, les deux systèmes peuvent bloquer une large gamme de lasers utilisés dans des applications médicales, fonctionnant en mode pulsé ou continu et d'une intensité de faisceau à un maximum de 100W.

PROTECTION CONTRE LES RAYONS LASER

- **Technologie brevetée et exclusive**
- **Garantie jusqu'à 20 ans**
- **Très rentable: se paie par lui-même**
- **Sans germes, sans poussière et sans entretien**
- **Bloque les lasers utilisés dans les applications médicales**
- **Assure l'hygiène, l'intimité et le confort**

unicelarchitectural.com
1.800.668.1580
unicel@unicelarchitectural.com

VISION CONTROL[MD]

© 2022 Unicel Architectural Corp. Vision Control est une marque déposée d'Unicel Architectural Corp.

UNICEL ARCHITECTURAL | Définir l'espace de vie

CONCEPTION POLYVALENTE PERSONNALISÉE POUR LES APPLICATIONS MÉDICALES

Afin de bloquer les faisceaux laser dans les applications médicales, les louvres imbriquées doivent être à la position complètement fermée et des plaques d'aluminium plates ou de grandes parcloses en verre doivent être installées sur les bords de verre verticaux. Cela garantit qu'il n'y a pas de fuite de lumière laser à travers le panneau de vision.

La nature intrinsèque des louvres Vision Control[MD] ou Vision Control[MD] Mini, étant en aluminium extrudé, bloque naturellement les types de laser suivants. Cela élimine le besoin d'acryliques ou de films de protection laser.

TYPE DE LASER	LONGUEUR D'ONDE	PUISSANCE DE SORTIE	DURÉE DE L'EXPOSITION	ANGLE PAR RAPPORT À LA NORMALE	TΛ MESURÉ	OD
CO2	10.6 um	100W cw	10 sec	0°, +45°, -45°	Pas de transmittance	N/D
YAG	1064 nm	100W cw	10 sec	0°, +45°, -45°	Pas de transmittance	N/D
Fiber	810 nm	100W pk	10 sec	0°, +45°, -45°	Pas de transmittance	N/D
KTP	532 nm	100W cw	10 sec	0°, +45°, -45°	Pas de transmittance	N/D
Holmium	2100 nm	100W pk	10 sec	0°, +45°, -45°	Pas de transmittance	N/D
Excimer	353 nm	100W pk	10 sec	0°, +45°, -45°	Pas de transmittance	N/D

OPTION 1
CLOISON INTÉRIEURE AVEC BARRE PLATE

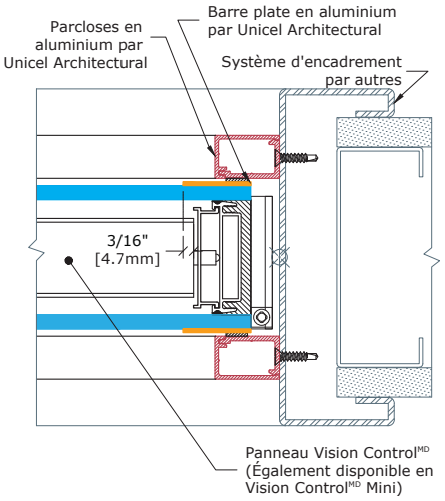

OPTION 2
AVEC GRANDES PARCLOSES

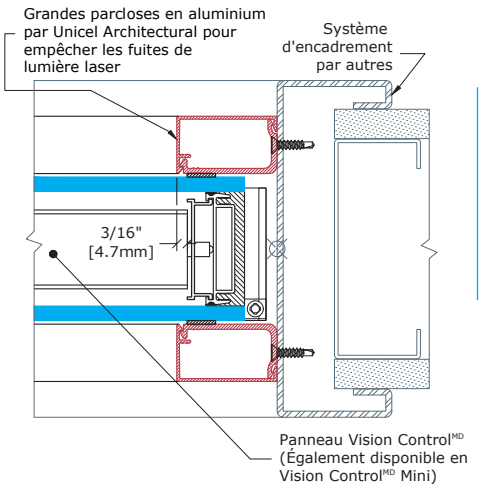

OPTION 3
MOULURE DE PORTE AVEC BARRE PLATE

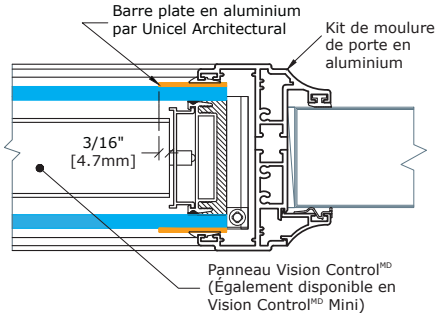

Avertissement: La protection contre les rayons laser n'est garantie que lorsque l'unité est installée conformément aux instructions d'installation du fabricant, l'unité est en position fermée, et les garnitures sont installées. Ce produit est conforme aux exigences pour les schémas de protection de la CEI / EN 60825-4: 2009-06.

Scannez le code QR pour accès rapide à Vision Control[MD]

unicelarchitectural.com
1.800.668.1580
unicel@unicelarchitectural.com

© 2022 Unicel Architectural Corp. Vision Control est une marque déposée d'Unicel Architectural Corp.

UAC_20220324